ZTCh®- ZAKŁAD TECHNIKI CHŁODNICZEJ
Wyłączny dystrybutor firmy HANSEN, USA od 1992 r.

85-861 Bydgoszcz ul. Glinki 144
tel. (052) 3450 43 0, 3450432
fax: (052) 34 50 63 0
e-mail: ztch@ztch.pl
http://www.ztch.pl

Instalacje odpowietrzające IAPMC
wielopunktowe, z automatem
AUTO-PURGER® APMC

Przykład instalacji odpowietrzającej IAPMC8, 8-punktowej, z odpowietrznikiem APMC i zewnętrznym sterowaniem poprzez komputer. Odpowietrzanie instalacji amoniakalnej

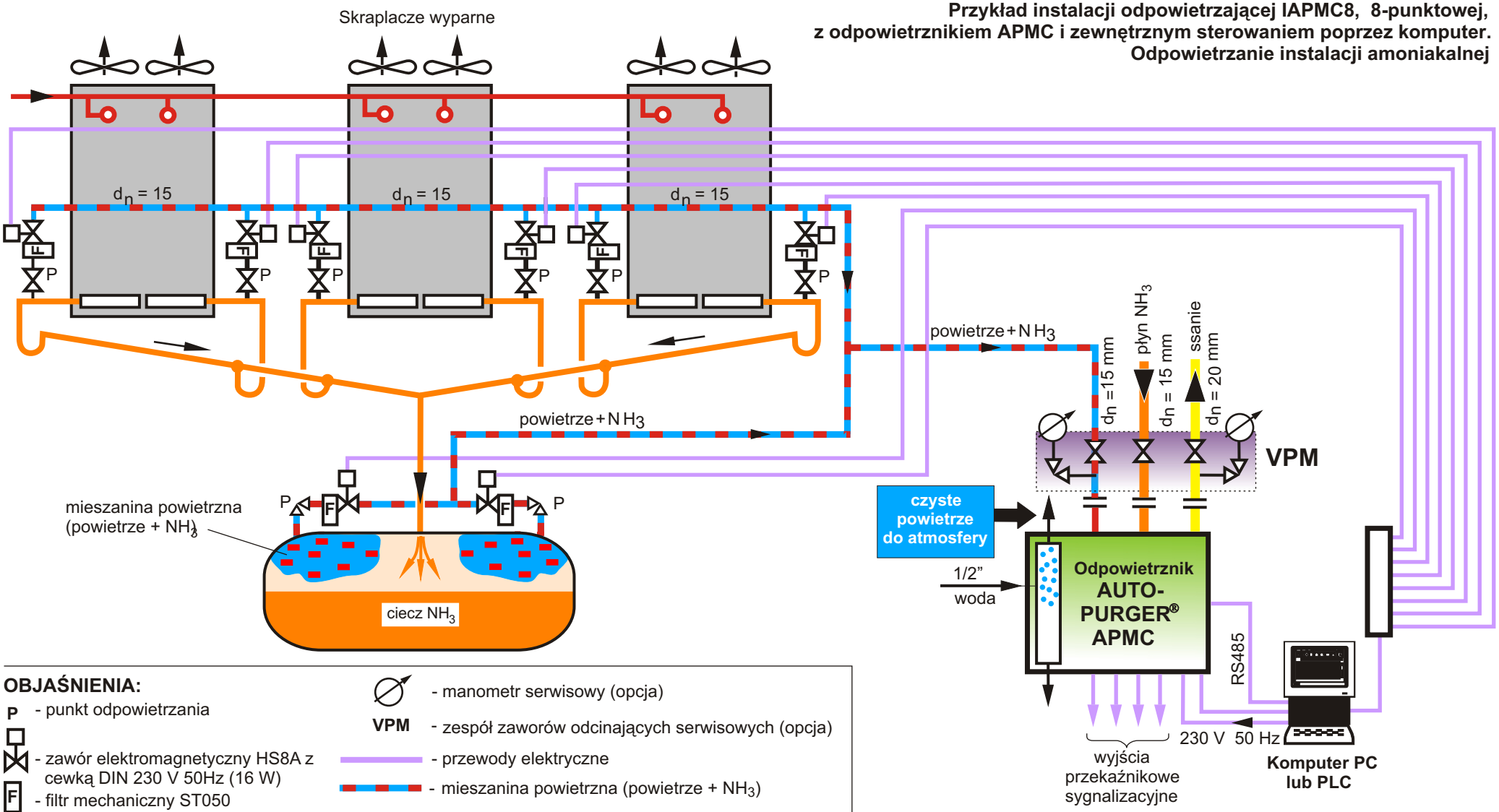

OBJAŚNIENIA:

- P - punkt odpowietrzania
- - zawór elektromagnetyczny HS8A z cewką DIN 230 V 50Hz (16 W)
- F - filtr mechaniczny ST050
- - manometr serwisowy (opcja)
- VPM - zespół zaworów odcinających serwisowych (opcja)
- - przewody elektryczne
- - mieszanina powietrzna (powietrze + NH_3)

AUTO-PURGER jest zastrzeżonym znakiem handlowym firmy Hansen Technologies Corporation

© 2006-2007 ZTCh Wszelkie prawa zastrzeżone